МИНИСТЕРСТВО СПОРТА РОССИЙСКОЙ ФЕДЕРАЦИИ
РОССИЙСКАЯ АВТОМОБИЛЬНАЯ ФЕДЕРАЦИЯ
МИНИСТЕРСТВО СПОРТА РЕСПУБЛИКИ ТАТАРСТАН
РЕГИОНАЛЬНАЯ ОБЩЕСТВЕННАЯ ОРГАНИЗАЦИЯ
«ФЕДЕРАЦИЯ АВТОМОБИЛЬНОГО СПОРТА РЕСПУБЛИКИ ТАТАРСТАН»
АДМИНИСТРАЦИЯ АЛЬМЕТЬЕВСКОГО МУНИЦИПАЛЬНОГО РАЙОНА
И ГОРОДА АЛЬМЕТЬЕВСК РЕСПУБЛИКИ ТАТАРСТАН
ООО «АВТОСПОРТМЕДИАГРУПП»



РЕГЛАМЕНТ

«ТАТНЕФТЬ РАЛЛИ АЛЬМЕТЬЕВСК 2026»

08 – 11 октября 2026 года

организовано в соответствии со Спортивным Кодексом РАФ

ЕКП № 2166160020052336
13-Й ЗАКЛЮЧИТЕЛЬНЫЙ ЭТАП
ТАТНЕФТЬ КУБКА РОССИИ
В СПОРТИВНЫХ ДИСЦИПЛИНАХ:
ралли «1400Н» код ВРВС 1660481811Л
ралли «1600Н» код ВРВС 1660491811Л
ралли «2000Н» код ВРВС 1660501811Л
ралли «4000Н» код ВРВС 1660511811Л
ралли «Абсолютный» код ВРВС 1661021811Л

ЕКП № 2166160020057997
3-Й ЗАКЛЮЧИТЕЛЬНЫЙ ЭТАП
ТАТНЕФТЬ КУБКА РОССИИ
В СПОРТИВНОЙ ДИСЦИПЛИНЕ:
ралли «Р9» код ВРВС 1660521811Л

Входящий номер регламента в РАФ:	№ 278 от 30.09.2026
Согласование комитета ралли:	№ 24 от 30.09.2026
Согласование КОЛиС:	от 30.09.2026
Согласование КСТ:	от 30.09.2026
Лицензия организатора	Б 2608 (165)
Виза РАФ:	4/28 от 30.09.2026



АЛЬМЕТЬЕВСК 2026

ОГЛАВЛЕНИЕ

1. ВВЕДЕНИЕ 2
2. ОРГАНИЗАЦИЯ 2
3. ПРОГРАММА РАЛЛИ 5
4. ЗАЯВКИ 8
5. СТРАХОВАНИЕ 9
6. РЕКЛАМА 10
7. ШИНЫ 10
8. ТОПЛИВО 11
9. ОЗНАКОМЛЕНИЕ С МАРШРУТОМ 11
10. АДМИНИСТРАТИВНЫЕ ПРОВЕРКИ, МЕДИЦИНСКИЙ ОСМОТР СПОРТСМЕНОВ .. 13
11. ВХОДНАЯ ТЕХНИЧЕСКАЯ ИНСПЕКЦИЯ, ПЛОМБИРОВАНИЕ, МАРКИРОВАНИЕ ... 13
12. ПРОВЕДЕНИЕ РАЛЛИ 15
13. ИДЕНТИФИКАЦИЯ ОФИЦИАЛЬНЫХ ЛИЦ 18
14. КЛАССИФИКАЦИИ И ПРИЗЫ 18
15. ЗАКЛЮЧИТЕЛЬНАЯ ТЕХНИЧЕСКАЯ ИНСПЕКЦИЯ, ПРОТЕСТЫ И АПЕЛЛЯЦИИ 19
ПРИЛОЖЕНИЕ 1. МАРШРУТНЫЙ ЛИСТ 200
ПРИЛОЖЕНИЕ 2. РАСПИСАНИЕ ОЗНАКОМЛЕНИЯ 222
ПРИЛОЖЕНИЕ 3. ОБЩАЯ КАРТА РАЛЛИ 233
ПРИЛОЖЕНИЕ 4. СХЕМА РАЗМЕЩЕНИЯ ОФИЦИАЛЬНЫХ НАКЛЕЕК И РЕКЛАМЫ 244
ПРИЛОЖЕНИЕ 5. ТАБЛИЦА ПЕНАЛИЗАЦИЙ 266
ПРИЛОЖЕНИЕ 6. ТРЕКЕР МОНИТОРИНГА БЕЗОПСНОСТИ 30

РОССИЙСКАЯ АВТОМОБИЛЬНАЯ ФЕДЕРАЦИЯ
ул. Ярцевская, дом 8
г. Москва, Россия, 121024

1. ВВЕДЕНИЕ

1.1. Ралли проводится в соответствии со Спортивным кодексом РАФ (СК РАФ), правилами организации и проведения ралли (ПР), регламентом Кубка России по ралли 2026 года (регламентом КР), а также в соответствии с этим регламентом.

Изменения и/или дополнения к регламенту могут быть представлены только в виде пронумерованных и датированных бюллетеней, издаваемых организатором этапа или КСК.

Запрещается оказывать противоправное влияние на результаты спортивных соревнований. Запрещается участвовать в азартных играх в букмекерских конторах и тотализаторах путём заключения пари на официальные спортивные соревнования в соответствии с требованиями, установленными пунктом 3 части 4 статьи 26.2 Федерального закона от 4 декабря 2007 года № 329-ФЗ «О физической культуре и спорте в Российской Федерации».

Организатор этапа несет ответственность за выполнение требований СК РАФ, за своевременное проведение соревнования согласно календарю, за обеспечение безопасности участников, судей и зрителей во время мероприятия.

1.2. ДОРОЖНОЕ ПОКРЫТИЕ

Дорожное покрытие всех специальных участков – грунтово-гравийное (за исключением ССУ 5 «ТАТНЕФТЬ», протяженностью 1,00 км с асфальтовым покрытием).

1.3. СУММАРНАЯ ДИСТАНЦИЯ СУ И ОБЩАЯ ДИСТАНЦИЯ РАЛЛИ

1.3.1. Дистанция заключительного этапа Татнефть Кубка России:

Общая дистанция ралли – 298,96 км.

Суммарная дистанция СУ – 106,54 км.

2. ОРГАНИЗАЦИЯ

2.1. СТАТУС РАЛЛИ В КАЛЕНДАРЕ РАФ

13-й заключительный этап Татнефть Кубка России по ралли 2026 года в спортивных дисциплинах: ралли "1400Н", ралли "1600Н", ралли "2000Н", ралли"4000Н", ралли "Абсолютный".

3-й заключительный этап Татнефть Кубка России по ралли 2026 года в спортивной дисциплине: ралли «Р9».

«ТАТНЕФТЬ РАЛЛИ АЛЬМЕТЬЕВСК 2026».

2.2. АДРЕСА И КОНТАКТЫ ОРГАНИЗАТОРА

2.2.1. АДРЕСА И КОНТАКТЫ ОРГАНИЗАТОРА ТАТНЕФТЬ КУБКА РОССИИ

ООО «АВТОСПОРТМЕДИАГРУПП» (ООО «АСМГ»)
Юридический и почтовый адрес: 620075, Свердловская область, г. Екатеринбург, ул. Красноармейская, стр. 10, оф. 18/07.
Телефон: +7 903 109 32 06.
Контактное лицо: ЗАВЕРШИНСКАЯ Анна Владимировна.
E-mail – Адрес электронной почты: az@asmg.ru
Адрес официального сайта: asmg.ru

РОССИЙСКАЯ АВТОМОБИЛЬНАЯ ФЕДЕРАЦИЯ
ул. Якиманка, дом 6
г. Москва, Россия, 109028

2.2.2. АДРЕСА И КОНТАКТЫ ОРГАНИЗАТОРА ЭТАПА

ООО «АВТОСПОРТМЕДИАГРУПП» (ООО «АСМГ»)
Юридический и почтовый адрес: 620075, Свердловская область, г. Екатеринбург, ул. Красноармейская, стр. 10, оф. 18/07.
Телефон: +7 922 640 10 29.
Контактное лицо: ГОГОЛЕВА Наталья Борисовна
E-mail – Адрес электронной почты: natalia-g@mail.ru
Адрес официального сайта: asmg.ru/race/56

2.3. ОРГАНИЗАЦИОННЫЙ КОМИТЕТ

Председатель:	
КАЮМОВ Айдар Маратович	Руководитель исполнительного комитета Альметьевского муниципального района Республики Татарстан
Члены комитета:	
ДАЯНОВА Алия Ришатовна	Начальник отдела анализа конкурентной среды и перспективного развития Управления по реализации нефти и нефтепродуктов ПАО «Татнефть» им. В.Д. Шашина
ЗАВЕРШИНСКАЯ Анна Владимировна	Директор ООО «АСМГ»
КРЫЛОВ Олег Анатольевич	Спортивный директор ООО «АСМГ»
ГОГОЛЕВА Наталья Борисовна	Главный судья (руководитель гонки) «ТАТНЕФТЬ РАЛЛИ АЛЬМЕТЬЕВСК 2026»
ЮХЛЯКОВ Антон Андреевич	Комиссар по безопасности «ТАТНЕФТЬ РАЛЛИ АЛЬМЕТЬЕВСК 2026»

2.4. КОЛЛЕГИЯ СПОРТИВНЫХ КОМИССАРОВ

Председатель КСК	Андрей КЛЕЩЕВ	ССВК	А26-101	Москва
Спортивный комиссар	Олег КРЫЛОВ	ССВК	А26-160	Янино-1, Ленинградская область
Спортивный комиссар	Алексей ЩУКИН	ССВК	А26-224	Москва

2.5. НАБЛЮДАТЕЛИ И ДЕЛЕГАТЫ

Технический делегат РАФ	Сергей КУДЕЛЬКИН	ССВК	А26-154	Санкт-Петербург

РОССИЙСКАЯ АВТОМОБИЛЬНАЯ ФЕДЕРАЦИЯ
ул. Ямская, дом 6
г. Москва, Россия, 105 023

2.6. ОФИЦИАЛЬНЫЕ ЛИЦА

		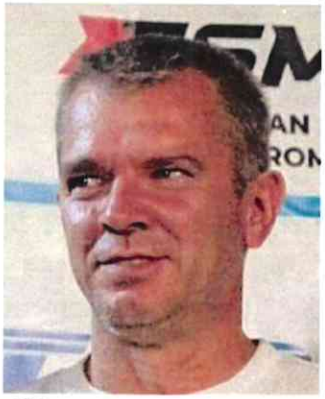	
Главный судья (руководитель гонки)	Офицер по связи с участниками	Офицер парка сервиса (технический контролер)	Руководитель пресс-центра
Наталья ГОГОЛЕВА	**Виталий СИНИЦКИЙ**	**Игорь СЕРГИЕНКО**	**Александр ЛЕСНИКОВ**
СВК А26-191	СС1К В26-4931	СС1К В26-6061	
Чайковский, Пермский край	Санкт-Петербург	Выборг, Ленинградская область	Москва
+ 7 922 640 10 29	+7 921 181 01 01	+ 7 922 315 39 09	+7 926 951 44 31

Технический комиссар	Денис МИРАЛЕЕВ	СС1К	В+26-574	Тюмень
Главный секретарь	Елена АЗАНОВА	СВК	А26-189	Пермь
Главный хронометрист	Сергей РОЖКОВ	СС1К	В+26-552	Пермь
Комиссар по безопасности	Антон ЮХЛЯКОВ	СС1К	В26-5651	Псков
Комиссар по маршруту	Андрей ЖЕЛЕЗКОВ	СС1К	В+26-583	Чайковский, Пермский край
Секретарь КСК	Елена ВАСИЛЬЕВА	СС1К	В+26-593	Чайковский, Пермский край
Главный врач	Андрей ДУХНО			Альметьевск, Республика Татарстан
Директор соревнования	Александр ПЕТРУК			Краснодар

2.7. ШТАБ РАЛЛИ

07 - 08 ОКТЯБРЯ 2026 ГОДА	Республика Татарстан, г. Альметьевск, ул. Ленина, д.69А. Общественный центр «АЛМЕТ». GPS координаты: 54.898115, 52.289153
09 - 10 ОКТЯБРЯ 2026 ГОДА	Республика Татарстан, г. Альметьевск, ул. Белоглазова, д.60. Дворец спорта «ЮБИЛЕЙНЫЙ», GPS координаты: 54.906150, 52.291394

РОССИЙСКАЯ АВТОМОБИЛЬНАЯ ФЕДЕРАЦИЯ
ул. Яузская, дом 5
г. Москва, Россия, 109028

2.8. РАСПИСАНИЕ РАБОТЫ ШТАБА РАЛЛИ И ОФИЦИАЛЬНОЕ ТАБЛО ИНФОРМАЦИИ

Расписание работы Штаба ралли:

СРЕДА, 07 ОКТЯБРЯ 2026 ГОДА	16:00 – 20:00
ЧЕТВЕРГ, 08 ОКТЯБРЯ 2026 ГОДА	08:00 – 20:00
ПЯТНИЦА, 09 ОКТЯБРЯ 2026 ГОДА	09:00 - 23:00
СУББОТА, 10 ОКТЯБРЯ 2026 ГОДА	07:00 – 19:00

Официальное электронное табло информации – телеграм–канал **«АЛЬМЕТЬЕВСК 2026»**. Для вступления в телеграм-канал необходимо перейти по ссылке: https://t.me/asmgrallyorg.

Дублирующее электронное табло информации – сообщество ВКонтакте РАЛЛИ «АЛЬМЕТЬЕВСК 2026» - https://m.vk.com/club237970343. Доступ к материалам канала и сообщества открытый. Всем участникам, представителям команд и заинтересованным лицам необходимо заблаговременно убедиться в наличии у них доступа к данным пабликам. Вся необходимая информация также будет размещена на табло информации в штабе ралли.

3. ПРОГРАММА РАЛЛИ

ВРЕМЯ	МЕРОПРИЯТИЕ	МЕСТО
ПЯТНИЦА, 11 СЕНТЯБРЯ 2026 ГОДА		
18:00	Публикация карты дорог, используемых для организации СУ Начало действия ограничений на ознакомление с маршрутом	Сайт ралли: www. asmg.ru/race/56 Официальное электронное табло информации: https://t.me/asmgrallyorg
ЧЕТВЕРГ, 17 СЕНТЯБРЯ 2026 ГОДА		
12:00	Начало приема заявок на участие в ралли и документов для онлайн административных проверок	E-mail: rallybarda@mail.ru
	Начало приема аккредитаций СМИ	E-mail: media@asmg.ru
ЧЕТВЕРГ, 01 ОКТЯБРЯ 2026 ГОДА		
19:00	Окончание приема заявок на участие в ралли	E-mail: rallybarda@mail.ru
ПЯТНИЦА, 02 ОКТЯБРЯ 2026 ГОДА		
18:00	Публикация списка заявленных экипажей со стартовыми номерами	Сайт ралли Официальное электронное табло информации
20:00	Публикация расписания входной технической инспекции	
ВТОРНИК, 06 ОКТЯБРЯ 2026 ГОДА		
20:00	Окончание приема аккредитаций СМИ	E-mail: media@asmg.ru
	Публикация книги сервиса	Сайт ралли Официальное электронное табло информации

РОССИЙСКАЯ АВТОМОБИЛЬНАЯ ФЕДЕРАЦИЯ
ул. Ярославская, дом 5
г. Москва, Россия, 105203

	Окончание приема документов для онлайн административной проверки	E-mail: rallybarda@mail.ru
СРЕДА, 07 ОКТЯБРЯ 2026 ГОДА		
12:00	Публикация схемы расстановки в парке сервиса	Официальное электронное табло информации
16:00	Начало работы парка сервиса	г. Альметьевск, ул. Белоглазова, д.62, парковка ДС «ЮБИЛЕЙНЫЙ», въезд с ул. Радищева 54.906746, 52.292693
16:00	Открытие пресс-центра	г. Альметьевск, ул. Ленина, д.69 А, общественный центр «АЛМЕТ», 54.898115, 52.289153
16:00 – 20:00	Регистрация, выдача документов для ознакомления. Начало административных проверок	
ЧЕТВЕРГ, 08 ОКТЯБРЯ 2026 ГОДА		
08:00 – 09:00	Продолжение регистрации и выдачи документов для ознакомления	г. Альметьевск, ул. Ленина, д.69 А, общественный центр «АЛМЕТ», 54.898115, 52.289153
08:00 – 16:00	Входная техническая инспекция	г. Альметьевск, ул. Ляли Садыковой, д. 23/2, АЗС «ТАТНЕФТЬ» № 1, помещение автомойки, 54.901205 52.231748
09:00 – 15:30	Ознакомление с маршрутом, кроме СУ 1 (СУ 3) «МОЛОДОСТЬ» и ССУ 5 «ТАТНЕФТЬ»	Маршрут ралли
16:00 – 16:15	Входная техническая инспекция автомобилей «нулевых» экипажей	г. Альметьевск, ул. Ляли Садыковой, д. 23/2, АЗС «ТАТНЕФТЬ» № 1, помещение автомойки, 54.901205 52.231748
16:30 – 18:00	Маркетинговое мероприятие промоутера с хоккейным клубом «НЕФТЯНИК», автограф-сессия	Парк сервиса
18:30 – 20:00	Маркетинговое мероприятие титульного партнера Татнефть Кубка России (для приглашенных спортсменов)	г. Альметьевск, ул. Ризы Фахретдина, д. 7А, АЗС «ТАТНЕФТЬ» № 330, 54.909966, 52.317461
18:00 - 20:00	Предстартовый медицинский осмотр	Штаб ралли г. Альметьевск, ул. Ленина, д.69 А, общественный центр «АЛМЕТ», 54.898115, 52.289153
20:00	Окончание административных проверок	
ПЯТНИЦА, 09 ОКТЯБРЯ 2026 ГОДА		
08:00 – 11:00	Ознакомление с маршрутом СУ 1 (СУ 3) «МОЛОДОСТЬ»	Маршрут СУ 1 (СУ 3)

РОССИЙСКАЯ АВТОМОБИЛЬНАЯ ФЕДЕРАЦИЯ
ул. Яузская, дом 5
г. Москва, Россия, 105038

11:30	Инструктаж «нулевых» экипажей	Парк сервиса
12:00	Первое заседание Коллегии Спортивных комиссаров	г. Альметьевск, ул. Белоглазова, д.60, дворец спорта «Юбилейный» 54.906150, 52.291394
12:45	Публикация: списка экипажей, допущенных к старту; списка заявленных команд, порядка и времени старта на 1-ю секцию	Официальное электронное табло информации
13:30	Старт ралли (КВ 0)	Парк сервиса
с 17:17	Финиш 1-й секции ралли (КВ 4Г)	г. Альметьевск, ул. Ленина, д.37, площадь перед Татарским драматическим театром, 54.900822, 52.297585
17:30 - 18:15	Автограф-сессия	
18:15 – 18:45	Ознакомление с маршрутом ССУ 5 «ТАТНЕФТЬ» (пешим порядком)	Маршрут ССУ 5 «ТАТНЕФТЬ»
18:30	Публикация порядка и времени старта на 2-ю секцию ралли	Официальное электронное табло информации
с 18:45	Официальная церемония открытия ралли	г. Альметьевск, ул. Ленина, д.37, площадь перед Татарским драматическим театром, 54.900822, 52.297585
19:12	Старт 2-й секции ралли	
19:15	Старт 1-го автомобиля на ССУ 5 «ТАТНЕФТЬ»	
с 20:13	Финиш 1-го дня ралли (КВ 5В)	Парк сервиса
21:00	Второе заседание КСК	Штаб ралли
22:30	Окончание постановки автомобилей в закрытый парк после флекси-сервиса	Парк сервиса, ночной закрытый парк
	Окончание приема карт схода (неучастие по системе «супер-ралли»)	Штаб ралли
22:45	Публикация порядка и времени старта на 2-й день ралли	Официальное электронное табло информации
СУББОТА, 10 ОКТЯБРЯ 2026 ГОДА		
07:45 - 08:00	Текущая техническая инспекция для автомобилей, стартующих по системе «супер-ралли»	У въезда в ночной закрытый парк
08:15	Старт 2-го дня ралли (КВ 5Г)	Парк сервиса, ночной закрытый парк
с 10:47	Финиш 3-й секции ралли (КВ 9А)	Парк сервиса
12:15	Публикация порядка и времени старта на 4-ю секцию ралли	Официальное электронное табло информации
12:45	Старт 4-й секции ралли	Парк сервиса

РОССИЙСКАЯ АВТОМОБИЛЬНАЯ ФЕДЕРАЦИЯ
ул. Ярославская, дом 8
г. Москва, Россия, 129223

с 15:32	Церемония финишного подиума, процедура экспресс-награждения	Парк сервиса
с 17:00	Финиш ралли (КВ 15), закрытый парк финиша	г. Альметьевск, ул. Ляли Садыковой, д. 23/1, парковочная территория АЗС «ТАТНЕФТЬ» № 1, 54.901205 52.231748
	Заключительная техническая инспекция	
17:00	Заключительное заседание КСК	Штаб ралли
18:00	Публикация предварительных результатов	Официальное электронное табло информации
18:30	Публикация официальных результатов	
19:00	Окончание работы парка сервиса	Парк сервиса

4. ЗАЯВКИ

4.1. ОКОНЧАНИЕ ПОДАЧИ ЗАЯВОК

Прием заявок на участие в «ТАТНЕФТЬ РАЛЛИ АЛЬМЕТЬЕВСК 2026» заканчивается согласно программе ралли.

4.2. ПРОЦЕДУРА ПОДАЧИ ЗАЯВОК

Формы заявок «ТАТНЕФТЬ РАЛЛИ АЛЬМЕТЬЕВСК 2026» публикуются на сайте ралли и на официальном электронном табло информации.

4.2.1. Участники этапа Татнефть Кубка России – в соответствии с п. 3.1, 3.2 и 4.1.2 регламента КР. Экипажи, в составе которых заявлены спортсмены, не удовлетворяющие требованиям п.4.1.2 КР, участвуют только в общем зачете «ТАТНЕФТЬ РАЛЛИ АЛЬМЕТЬЕВСК 2026».

4.2.2. К участию в общем зачете «ТАТНЕФТЬ РАЛЛИ АЛЬМЕТЬЕВСК 2026» также допускаются юридические и физические лица, обладающие действующими международными лицензиями Заявителя, выданными иными Национальными автомобильными федерациями (НАФ) – членами ФИА, спортсмены, не являющиеся гражданами России, и имеющие международные или высшие национальные лицензии пилота, выданными иными НАФ – членами ФИА.

4.3. МАКСИМАЛЬНОЕ КОЛИЧЕСТВО ДОПУСКАЕМЫХ ЭКИПАЖЕЙ, АВТОМОБИЛИ, ЗАЧЕТЫ

Максимальное количество допускаемых экипажей – не ограничено.

4.3.1. К участию в этапе Татнефть Кубка России допускаются автомобили в соответствии с п. 3.5 Регламента КР.

4.4. ЗАЯВОЧНЫЕ ВЗНОСЫ И КОМПЛЕКТ ПРЕДОСТАВЛЯЕМЫХ ДОКУМЕНТОВ

4.4.1. ЗАЯВОЧНЫЕ ВЗНОСЫ:

Размеры заявочных взносов указаны в информационном письме Комитета ралли РАФ № 12/12-25 от 24 декабря 2025 года.
Базовая сумма заявочного взноса за участие в этапе Татнефть Кубка России уплачивается на расчетный счет ООО «АСМГ» (реквизиты в п.4.5 регламента) не позднее окончания срока приема заявок согласно программе ралли. После окончания этого срока уплачивается увеличенная сумма заявочного взноса.

Эти суммы будут увеличены на 100% в случае отказа Заявителя от размещения на автомобиле необязательной рекламы.
Иные расходы, связанные с участием в соревновании (проезд, питание, размещение, страхование и пр.) обеспечиваются Заявителем.

4.4.2. КОМПЛЕКТ ПРЕДОСТАВЛЯЕМЫХ ДОКУМЕНТОВ:

Наклейки на автомобиль:

Комплект официальных наклеек ралли со стартовыми номерами и рекламой	1
Ознакомление	3
Сервис	1
Представитель	1

Документы:

Регламент ралли	1
Дорожная книга	1
Книга сервиса	в электронном формате
Книга результатов	по предварительной заявке

4.5. РЕКВИЗИТЫ ДЛЯ ОПЛАТЫ

Наименование получателя	ООО «АСМГ»
ИНН / КПП	6685188859 / 668501001
Расчетный счет	40702810016540076161
Банк получателя	ПАО «Сбербанк» в г. Екатеринбурге
Корреспондентский счет	30101810500000000674
БИК банка получателя	046577674
Назначение платежа	Заявочный взнос за участие в ТАТНЕФТЬ РАЛЛИ АЛЬМЕТЬЕВСК 2026 (с указанием первого пилота), в том числе НДС 5%.

Контактное лицо по вопросам оплаты: ГОГОЛЕВА Наталья Борисовна
Тел. +7 922 640 10 29
E-mail: reg@asmg.ru

4.6. ВОЗМЕЩЕНИЯ

Заявочные взносы возвращаются полностью:
- участникам, чьи заявки отклонены;
- всем участникам – в случае если ралли не состоялось.

Организатор возвращает 50 % сумм заявочных взносов тем участникам, которые в случае «форс-мажора», признанного организатором, не смогли принять участие в ралли.

5. СТРАХОВАНИЕ

5.1. СТРАХОВАНИЕ ГРАЖДАНСКОЙ ОТВЕТСТВЕННОСТИ

Страхование гражданской ответственности организатора перед третьими лицами обеспечивается в соответствии с договором коллективного страхования РАФ (www.raf.su, раздел «Документы», подраздел «Страхование»).

РОССИЙСКАЯ АВТОМОБИЛЬНАЯ ФЕДЕРАЦИЯ

5.2. СТРАХОВАНИЕ ОТ РИСКОВ НЕСЧАСТНОГО СЛУЧАЯ

Страхование спортсменов от рисков несчастного случая на соревновании – в соответствии с приложением 2 к СК РАФ.

6. РЕКЛАМА

6.1. Организатор этапа обеспечивает каждый участвующий экипаж одним комплектом официальных ралли и наклеек с рекламой. Дополнительные комплекты официальных наклеек ралли и наклеек с рекламой предоставляются (при их наличии) за плату в размере 3000 рублей за комплект.

6.2. Вся реклама и наклейки, выданные организатором этапа, включая официальные наклейки ралли, должны быть закреплены на автомобиле до начала входной технической инспекции в соответствии со схемой, и сохраняться на автомобиле в течение всего ралли. На комбинезонах пилотов также должна быть размещена обязательная реклама в виде нашивок. Схема расположения официальных наклеек, обязательной и необязательной рекламы на автомобилях и комбинезонах пилотов указана в приложении 4.

Отсутствие или неправильное размещение наклеек (нашивок) наказывается денежной пенализацией (в % от заявочного взноса):

- одной из рекламных наклеек (нашивок), фамилии пилота или национального флага – 10%;
- одной официальной идентифицирующей наклейки или одного стартового номера – 50%;
- всех рекламных наклеек (нашивок) – 100 %.

7. ШИНЫ

7.1 ШИНЫ, РАЗРЕШАЕМЫЕ К ИСПОЛЬЗОВАНИЮ ВО ВРЕМЯ РАЛЛИ

7.1.1. Во всех зачетах разрешено использование специальных спортивных шин, в соответствии с требованиями п. 7.3 (шины для гравия) действующего приложения 9 к КиТТ.

7.1.2. Маркировка шин будет производиться после КВ 0, КВ 5Д и КВ 9Б при помощи идентифицирующих стикеров, которые будут клеиться на колесные диски.

Каждый экипаж обязан закрепить свои запасные шины в автомобиле таким образом, чтобы для нанесения идентифицирующего стикера на колесный диск был обеспечен беспрепятственный доступ техническому контролеру. Если размещение запасных колес с предоставлением беспрепятственного допуска к ним невозможно, экипаж обязан обеспечить присутствие своего механика или представителя в зоне маркировки шин для помощи техническому контролеру.

В случае непредоставления доступа к запасным колесам они не будут промаркированы и в случае их использования экипаж будет пенализирован за несоблюдение требований п.5.3.6 (невыполнение требований по применению шин) и п.5.12.6 (нарушения правил замены и использования шин) ПР.

После произведения маркировки техническим контролером в протоколе будет зафиксировано общее количество промаркированных шин. Один из членов экипажа обязан расписаться в протоколе о количестве промаркированных шин. Суммарное количество промаркированных шин, установленных на автомобиле и находящихся на его борту, должно быть одинаковым от выезда автомобиля из зоны контроля шин до его въезда в следующую зону контроля шин.

Контроль маркировки шин будет осуществляться в технической зоне между КВ 4А и КВ 4Б, после КВ 9А и при въезде в закрытый парк финиша. Процедуры маркировки и контроля шин – в соответствии с п. 5.3.6 ПР.

РОССИЙСКАЯ АВТОМОБИЛЬНАЯ ФЕДЕРАЦИЯ
ул. Лужнецкая, дом 5
г. Москва, Россия, 119048

7.1.3. На ССУ 5 "ТАТНЕФТЬ» разрешено применение ТОЛЬКО гравийных шин, соответствующих п.7.3 действующего приложения 9 к КиТТ. Контроль шин будет осуществляться перед КВ 5.

7.2. ШИНЫ ДЛЯ ОЗНАКОМЛЕНИЯ

Для ознакомления автомобили должны быть укомплектованы серийно выпускаемыми шинами для дорожного использования с соответствующими маркировками на боковине (с маркировкой «Е» соответствия правилам ЕЭК ООН №30 или маркировку DOT с указанием стандарта) согласно п. 7.1 действующего приложения 9 к КиТТ. Запрещается любое изменение оригинального рисунка протектора.

8. ТОПЛИВО

Использование топлива регламентируется приложением III к регламенту Кубка России 2026 года.

Во время соревнований дозаправка может осуществляться только в специально обозначенных зонах заправки, указанных в дорожной книге.

На территории парка сервиса дозаправка всех автомобилей, включая спортивные автомобили, автомобили сервиса, ознакомления и представителей, может осуществляться только в специально обозначенной зоне заправки, указанной в дорожной книге и книге сервиса с соблюдением правил дозаправки согласно п.5.12.7 ПР. Время работы зоны заправки аналогично времени работы парка сервиса.

Для предотвращения загрязнения территории во время процедуры заправки (в том числе и спортивного автомобиля во время ралли) необходимо использование защитного покрытия из прочного материала. Участники, не соблюдающие вышеперечисленные требования, будут наказаны денежной пенализацией в размере 20% базового заявочного взноса за каждый зафиксированный факт нарушения. При этом запрещено производить заправку автомобилей сервиса, представителей и ознакомления во время заправки спортивных автомобилей в ходе ралли в соответствии с маршрутным листом.

9. ОЗНАКОМЛЕНИЕ С МАРШРУТОМ

9.1. ПРОЦЕДУРА РЕГИСТРАЦИИ

Выдача документов для ознакомления будет происходить в штабе согласно программе ралли.

О любой замене автомобиля ознакомления участник обязан сообщить в секретариат ралли (или офицеру по связи с участниками) до начала ознакомления на этом автомобиле.

При регистрации каждому экипажу будут выданы трекер мониторинга безопасности Aclive GPS Broadcasting Servicer и идентифицирующая наклейка, которая должна быть надежно закреплена в правом верхнем углу снаружи лобового стекла автомобиля ознакомления. Кроме того, каждому экипажу будут выданы два стикера «ОЗНАКОМЛЕНИЕ» со стартовым номером, которые необходимо надежно закрепить снаружи на задних боковых стеклах автомобиля ознакомления.

Контрольные карты при ознакомлении с маршрутом не применяются.

Трекер мониторинга безопасности выдается с внесением залога в размере 5000 рублей **наличными**, который будет возвращен при условии сдачи трекера в надлежащем состоянии.

GPS трекер во время ознакомления должен находиться в автомобиле во включенном состоянии. Наличие и работоспособность трекера в автомобиле ознакомления будет контролироваться судьями в местах отметки о прохождении ознакомления с СУ. Отсутствие трекера в автомобиле ознакомления влечет за собой недопуск к ознакомлению с маршрутом ралли.

Полная информация о применении трекера – приложение 6 к настоящему регламенту.

РОССИЙСКАЯ АВТОМОБИЛЬНАЯ ФЕДЕРАЦИЯ

9.2. СПЕЦИФИЧЕСКИЕ ИЛИ НАЦИОНАЛЬНЫЕ ОГРАНИЧЕНИЯ

С 11 сентября 2026 года вводится ограничение на проезд членов команд и/или отдельных спортсменов, а также на организацию УТС, тренировок и тестов по дорогам, на которых будут проводиться специальные участки ралли. Карта с обозначением дорог, используемых для организации СУ, опубликована на сайте ралли и на официальном электронном табло информации 11 сентября 2026 года. Общая карта ралли приведена в приложении 3 к настоящему регламенту.

Проезд по дистанции СУ ралли любого члена экипажа, намеренного участвовать в ралли, в период с 11 сентября 2026 года до 09:00 08 октября 2026 года, равно как и в период ознакомления в не отведенное для этого время, запрещается. Исключение может быть сделано для членов экипажей и/или их команд, письменно уведомивших организатора этапа о необходимости такого проезда, (например, место проживания команды расположено на дистанции СУ и т.п.), и имеющих на это письменное разрешение организатора этапа с указанием периодов и времени проезда.

9.2.1. ПРОЕЗДЫ

Разрешается проезд дистанции любого СУ не более двух раз и только в том направлении, которое задано легендой в дорожной книге ралли. Любой СУ, используемый в ралли более одного раза, рассматривается как один в целях ознакомления. Каждый проезд по дистанции любого СУ контролируется **ТОЛЬКО при помощи трекера мониторинга безопасности** и может регистрироваться судьями на дистанции СУ. Экипаж обязан остановиться у судейского пункта, обозначенного судейским знаком STOP, предъявить включенный трекер и подтвердить своей подписью в протоколе факт очередного прохождения.

Ознакомление с ССУ 5 «ТАТНЕФТЬ» производится в пешем порядке. Участники должны произвести отметку выхода на трассу ССУ 5 в протоколе у судей старта данного ССУ.

Каждый экипаж обязан ознакомиться с маршрутом каждого СУ минимум один раз.

Расписание ознакомления – в приложении 2 к настоящему регламенту.

9.2.2. ОГРАНИЧЕНИЯ СКОРОСТИ

Все участники при ознакомлении с маршрутом ралли обязаны соблюдать скоростной режим движения, который ограничивается правилами дорожного движения, действующими в России (ПДД), или временными дорожными знаками ограничения скорости, если в дорожной книге не определено иное ограничение. Соблюдение скоростного режима на дистанции СУ и на дорожных секторах ралли будет контролироваться организатором этапа в соответствии с требованиями ПР.

Денежная пенализация за нарушения скоростного режима во время ознакомления с маршрутом:

- первое нарушение скоростного режима (свыше 20 км/ч и до 40 км/ч) – 200 рублей за каждый км/ч превышения разрешенной скорости свыше 20 км/час;
- первое нарушение скоростного режима (свыше 40 км/ч и до 60 км/ч) – 400 рублей за каждый км/ч превышения разрешенной скорости свыше 20 км/час;
- второе нарушение скоростного режима (свыше 20 км/ч и до 60 км/ч) – 600 рублей за каждый км/ч превышения разрешенной скорости свыше 20 км/час;
- третье нарушение скоростного режима или превышение разрешенной скорости более, чем на 60 км/ч – отказ в старте, если КСК не примет иного решения.

9.2.3. АВТОМОБИЛИ ОЗНАКОМЛЕНИЯ

Ознакомление производится только на зарегистрированных организатором автомобилях, которые должны соответствовать требованиям ПР.

РОССИЙСКАЯ АВТОМОБИЛЬНАЯ ФЕДЕРАЦИЯ
ул. Русаковская, дом 5
г. Москва, Российская Федерация

10. АДМИНИСТРАТИВНЫЕ ПРОВЕРКИ, МЕДИЦИНСКИЙ ОСМОТР СПОРТСМЕНОВ

10.1. ДОКУМЕНТЫ, КОТОРЫЕ ДОЛЖНЫ БЫТЬ ПРЕДСТАВЛЕНЫ НА АДМИНИСТРАТИВНЫХ ПРОВЕРКАХ

Для онлайн административных проверок в сроки, указанные в программе ралли, любым членом экипажа или представителем Заявителя должны быть высланы на электронную почту организатора этапа rallybarda@mail.ru электронные копии следующих документов **(в одном файле в формате pdf)**:

- заявочная форма (полностью заполненная);
- лицензия Заявителя;
- лицензия пилота – на каждого члена экипажа;
- документ, дающий право на управление автомобилем (водительское удостоверение) – на каждого члена экипажа;
- действующий на территории РФ, в т.ч. для участия в спортивных соревнованиях, полис личного страхования от несчастных случаев – на каждого члена экипажа (для спортсменов, имеющих лицензии, выданные иными НАФ, кроме РАФ);
- полис личного страхования граждан, выезжающих за пределы постоянного места жительства (полис туриста), обеспечивающий медицинские расходы на территории России (только для спортсменов, не являющихся гражданами РФ);
- документы, подтверждающие уплату заявочных взносов;
- свидетельство о регистрации транспортного средства или документ, его заменяющий;
- документ, подтверждающий спортивное звание/разряд (копия приказа или страницы зачетной книжки спортсмена с отметкой о присвоении / подтверждении) - на обоих членов экипажа.

Для регистрации и завершения административных проверок один из членов экипажа или представитель Заявителя должен представить в секретариат следующие документы:

- заявочная форма (полностью заполненная и подписанная, если ранее ее оригинал не был направлен организатору этапа);
- оригинал лицензии Заявителя и оригиналы лицензий пилотов;
- в случае, если лицензия Заявителя оформлена на юридическое лицо – оригинал доверенности на представителя;
– подлинники документов, дающих право на управление автомобилем – на каждого члена экипажа;
– все документы, которые не были высланы в ходе онлайн административных проверок.

10.2. РАСПИСАНИЕ

Административные проверки проводятся в соответствии с программой ралли.

10.3. МЕДИЦИНСКИЙ ОСМОТР СПОРТСМЕНОВ

Все пилоты обязаны пройти медицинский осмотр в соответствии с программой ралли.

При прохождении предстартового медицинского осмотра спортсмен должен быть готов предъявить главному врачу соревнования или уполномоченному лицу:

- оригинал и копию действующего заключения о состоянии здоровья и допуске к соревнованиям. Копия заключения остается у главного врача (уполномоченного лица);
- документ, удостоверяющий личность (паспорт, водительское удостоверение).

11. ВХОДНАЯ ТЕХНИЧЕСКАЯ ИНСПЕКЦИЯ, ПЛОМБИРОВАНИЕ, МАРКИРОВАНИЕ

11.1. МЕСТО ПРОВЕДЕНИЯ И РАСПИСАНИЕ

Место проведения – согласно программе ралли.

РОССИЙСКАЯ АВТОМОБИЛЬНАЯ ФЕДЕРАЦИЯ

На входную техническую инспекцию должен быть представлен каждый автомобиль, заявленный для участия в ралли, а также автомобили «нулевых» экипажей. Инспекция проводится по расписанию, которое публикуется на официальном электронном табло информации согласно программе ралли.

Экипаж при подаче заявки на участие может выбрать желаемое время прохождения входной технической инспекции в пределах её работы, исходя из командной логистики и наличия механиков, заполнив соответствующую графу заявочной формы. Экипажам, не заполнившим данную графу, организатор назначит время прохождения входной технической инспекции на свое усмотрение.

На входную техническую инспекцию должны быть предоставлены следующие документы:

- свидетельство о регистрации транспортного средства или документ, его заменяющий;
- технический паспорт спортивного автомобиля образца 2023 года (СТП РАФ 2023), в котором делается отметка о прохождении технических инспекций;
- полностью заполненный акт входной ТИ (публикуется в комплекте заявочных форм).

Заявители, заявившие для участия в ралли автомобили, подготовленные в соответствии с картой омологации ФИА, РАФ или иной НАФ, должны представить для проведения технических инспекций полную оригинальную омологационную карту своего автомобиля и все необходимые расширения к ней.

Автомобиль должен быть представлен на входную техническую инспекцию полностью подготовленным для участия в ралли, с нанесенными на бортах стартовыми номерами и рекламой, размещенными в соответствии с приложением 4 к настоящему регламенту, и всей экипировкой экипажа.

11.2. БРЫЗГОВИКИ

Для автомобилей, подготовленных по требованиям ФИА: брызговики должны быть установлены согласно п.7.7. ст.252 Приложения J к МСК ФИА редакции 2020 года.

11.3. СТЕКЛА

Для автомобилей, подготовленных по требованиям ФИА: разрешено использование тонировочной (в том числе зеркальной) пленки согласно п.11 ст.253 Приложения J к МСК ФИА редакции 2020 года.

11.4. ЭКИПИРОВКА ЭКИПАЖА И АВАРИЙНОЕ ОБОРУДОВАНИЕ

На входной технической инспекции должна быть предоставлена вся экипировка экипажа согласно п. 3.5.4 регламента КР.

Аварийное оборудование автомобиля – в соответствии с п. 10 действующего приложения 9 к КиТТ.

11.5. УРОВЕНЬ ШУМА

Максимально допустимый уровень шума – в соответствии с п. 8 действующего приложения 9 к КиТТ.

11.6. СПЕЦИФИЧЕСКИЕ НАЦИОНАЛЬНЫЕ ТРЕБОВАНИЯ

Автомобили экипажей, пилоты которых не участвуют в Татнефть Кубке России, могут иметь технические документы другой НАФ или международного образца.

Предварительному пломбированию и маркированию подлежат все автомобили с турбонаддувом и автомобили спортсменов листа приоритета. Остальные автомобили могут быть опломбированы и промаркированы по решению технического комиссара или технического делегата РАФ.

11.7. УСТАНОВКА СИСТЕМЫ МОНИТОРИНГА БЕЗОПАСНОСТИ

Полная информация об использовании системы мониторинга безопасности – приложение 6 к настоящему регламенту.

Автомобиль с не установленной системой мониторинга безопасности допущен к старту не будет.

РОССИЙСКАЯ АВТОМОБИЛЬНАЯ ФЕДЕРАЦИЯ
ул. Тухачевского, дом 9
г. Москва, Россия, 105005

12. ПРОВЕДЕНИЕ РАЛЛИ

12.1. ПРЕДСТАРТОВЫЕ МАРКЕТИНГОВЫЕ МЕРОПРИЯТИЯ

12.1.1. МАРКЕТИНГОВОЕ МЕРОПРИЯТИЕ ПРОМОУТЕРА С ХОККЕЙНЫМ КЛУБОМ «НЕФТЯНИК»

08 октября 2026 года с 16:30 до 18:00 на территории парка сервиса состоится совместное маркетинговое мероприятие с хоккейным клубом «НЕФТЯНИК», включающее в себя автограф-сессию и экскурсию для зрителей. В указанное время спортивные автомобили должны быть представлены в зоне расположения команды, экипажи находиться в непосредственной близости. Форма одежды экипажа: гоночные комбинезоны / командная одежда.

К спортсменам, не принявшим участие в мероприятии, будет применена денежная пенализация в размере 100 % базового заявочного взноса.

12.1.2. МАРКЕТИНГОВОЕ МЕРОПРИЯТИЕ ТИТУЛЬНОГО ПАРТНЕРА ТАТНЕФТЬ КУБКА РОССИИ

08 октября 2026 года с 18:30 до 20:00 на территории АЗС ТАТНЕФТЬ № 330 (г. Альметьевск, ул. Ризы Фахретдина, д. 7А, GPS координаты: 54.909966, 52.317461) состоится маркетинговое мероприятие титульного партнера Кубка России для своих клиентов с привлечением приглашенных спортсменов. Программа мероприятия будет отправлена приглашенным спортсменам персонально.

12.1.3. ТОРЖЕСТВЕННАЯ ЦЕРЕМОНИЯ ОТКРЫТИЯ РАЛЛИ, АВТОГРАФ-СЕССИЯ

Церемония торжественного открытия состоится 09 октября 2026 года с 18:45 на площади перед Татарским драматическим театром: г. Альметьевск, ул. Ленина, д.37, GPS координаты: 54.900822, 52.297585.

После получения отметки на КВ 4Г все автомобили по указанию официальных лиц должны быть поставлены в зону ожидания торжественного открытия и проведения автограф-сессии спортсменов, которая состоится с 17:30 до 18:15. После постановки автомобилей в зону проведения автограф-сессии и до 18:15 экипажи в полном составе должны находиться у своих автомобилей, чтобы зрители и представители СМИ смогли свободно пообщаться с пилотами и получить их автографы.

Участие в автограф-сессии и церемонии открытия обязательно для всех экипажей, автомобили которых находятся в зоне проведения автограф-сессии.

К спортсменам, не принявшим участие в автограф-сессии и церемонии открытия, будет применена денежная пенализация в размере 100 % базового заявочного взноса.

Форма одежды экипажа: гоночные комбинезоны.

Автомобили сервиса и иные командные автомобили на парковочную территорию у площади не допускаются.

12.2. СТАРТ РАЛЛИ

Стартом ралли является КВ 0. Место расположения КВ – см. в дорожной книге.

12.3. СТАРТОВАЯ СИСТЕМА, ПРИМЕНЯЕМАЯ НА СУ

На всех СУ хронометраж ведется с точностью до 0,1 секунды. Для ведения хронометража применяется электронная система хронометража и электронные часы с цифровой индикацией.

Старт на всех СУ производится следующим образом:

- экипаж по приглашению судьи занимает позицию на старте СУ и немедленно передает судье свою контрольную карту;

- судья жестом подает знак экипажу о правильном занятии стартовой позиции на условной линии старта;

- после установки на линии старта автомобиль должен быть неподвижен до момента старта, а экипаж должен самостоятельно следить за световыми сигналами на табло электронной стартовой установки;

РОССИЙСКАЯ АВТОМОБИЛЬНАЯ ФЕДЕРАЦИЯ

- не позднее, чем за 30 секунд до старта судья возвращает экипажу его контрольную карту;

- за 30 секунд до старта текущее астрономическое время на стартовом табло меняется на обратный отсчет секунд, оставшихся до старта;

- за 5 секунд до старта загорается красный блинкер;

- в ровную астрономическую минуту загорается зелёный блинкер, который горит 20 секунд. Момент включения зеленого блинкера является стартовой командой, после которой экипаж немедленно должен принять старт.

Если зафиксирован факт фальстарта, загорается надпись FS и блинкеры мигают поочерёдно.

В случае отказа электронной системы старта старт на данном СУ производится в соответствии с процедурой, установленной п. 5.9.4 ПР.

Экипаж, не способный стартовать на СУ (покинуть зону контроля) в течение 20 секунд после подачи стартовой команды, немедленно исключается из ралли, а его автомобиль должен быть немедленно перемещен в безопасное место.

12.4. ПРОЦЕДУРА ПРОЕЗДА ЧЕРЕЗ ФИНИШНЫЙ ПОДИУМ И ЭКСПРЕСС-НАГРАЖДЕНИЕ

После получения отметки на КВ 14А каждый экипаж должен проследовать в зону ожидания для проезда через финишный подиум и процедуры экспресс-награждения.

По приглашению официальных лиц экипаж на своем автомобиле выезжает из зоны ожидания и совершает проезд через финишный подиум. По окончании вышеуказанных процедур экипаж незамедлительно должен получить отметку на КВ 14Б, при необходимости совершить дозаправку спортивного автомобиля в обозначенной заправочной зоне, после чего проследовать на финиш ралли (КВ 15) в соответствии с дорожной книгой и маршрутным листом.

12.5. ПРОЦЕДУРА ФИНИША РАЛЛИ И ФИНИШНЫЙ ЗАКРЫТЫЙ ПАРК

Финишем ралли является КВ 15.

Финишный закрытый парк расположен по адресу: г. Альметьевск, ул. Ляли Садыковой, д. 23/1,

парковочная территория АЗС «ТАТНЕФТЬ» № 1, 54.901205 52.231748.

Участники обязаны забрать свои автомобили из финишного закрытого парка после того, как КСК объявит о его роспуске.

12.6. РАННЯЯ ОТМЕТКА

Разрешается раннее прибытие и отметка без пенализации за опережение на следующие пункты контроля времени: КВ 4Г, КВ 5А, КВ 5В, КВ 9А, КВ 14А, КВ 14Б, КВ 15.

12.7. МЕЖСТАРТОВЫЙ ИНТЕРВАЛ

2-х минутный межстартовый интервал устанавливается:

- на первую секцию – для всех экипажей, где в качестве 1-го пилота заявлен спортсмен приоритета ФИА или РАФ;

- на вторую секцию – для всех экипажей;

- на третью секцию – для первых пяти экипажей, занимающих первые 5 мест в классификации после 1-го дня ралли;

- на четвертую секцию – для первых пяти экипажей, занимающих первые 5 мест в классификации после третьей секции.

Для остальных экипажей межстартовый интервал устанавливается в 1 минуту.

12.8. ОФИЦИАЛЬНОЕ ВРЕМЯ СОРЕВНОВАНИЯ

Московское время, выверенное по сигналам GPS (GMT+3).

РОССИЙСКАЯ АВТОМОБИЛЬНАЯ ФЕДЕРАЦИЯ
ул. Яузская, дом 5
г. Москва, Россия, 109028

12.9. ЗАМЕНА КОНТРОЛЬНЫХ КАРТ В ХОДЕ РАЛЛИ

Новые контрольные карты будут выданы на пунктах КВ: КВ 0, КВ 5, КВ 5Г, КВ 9Б, КВ 14А.

12.10. ПАРКИ СЕРВИСА

12.10.1. В «ТАТНЕФТЬ РАЛЛИ АЛЬМЕТЬЕВСК 2026» применяется один парк сервиса «ЮБИЛЕЙНЫЙ»: г. Альметьевск, ул. Белоглазова, д.62, парковка ДС «ЮБИЛЕЙНЫЙ», GPS координаты: 54.906746, 52.292693. Начало работы парка сервиса (начало расстановки) - согласно программе ралли.

Парк сервиса	*Название*	*Время*	*Замена шин*	*Дозаправка*
Пятница, 09 октября 2026 года				
А	«ЮБИЛЕЙНЫЙ»	0:30	ДА	ДА
Б	«ЮБИЛЕЙНЫЙ»	0:45	ДА	НЕТ
Суббота, 10 октября 2026 года				
В	«ЮБИЛЕЙНЫЙ»	0:15	ДА	ДА
Г	«ЮБИЛЕЙНЫЙ»	все время перерыва	ДА	ДА

12.10.2. Автомобилям (кроме автомобилей, участвующих в ралли) разрешается въезжать в парк сервиса только при наличии закрепленной в правом верхнем углу снаружи лобового стекла наклейки «СЕРВИС» – по 1 на экипаж. При необходимости разместить еще один автомобиль в пределах выделенной экипажу сервисной зоны, экипаж может обратиться к организатору этапа и получить вторую наклейку «СЕРВИС». Допускается нахождение автомобилей со стикерами ОЗНАКОМЛЕНИЕ и ПРЕДСТАВИТЕЛЬ только в пределах границ командной зоны обслуживания.

12.10.3. В соответствии с п.5.12.5 ПР за нарушение правил нахождения идентифицируемых автомобилей в парке сервиса предусмотрена пенализация решением КСК вплоть до исключения из ралли.

12.10.4. Скорость движения в парке сервиса ограничена в соответствии с ПР – 30 км/ч. Несоблюдение данного требования наказывается денежной пенализацией в размере 10 % от заявочного взноса.

12.10.5. Под каждым спортивным автомобилем, а также, как минимум, под моторным отсеком автомобилей сервиса, в обязательном порядке должно находиться защитное покрытие из прочного материала, предотвращающее попадание грязи, масел и жидкостей на покрытие парка сервиса. Невыполнение данного требования – денежная пенализация в размере 50% базового заявочного взноса за каждый зафиксированный факт нарушения.

12.10.6. Для удобства размещения команд в парке сервиса, организатор этапа будет производить предварительную разметку расположения командных зон обслуживания. Экипажи / команды, желающие расположиться в единой зоне обслуживания, должны до окончания срока приема заявок на участие в ралли сообщить о своем намерении, заполнив соответствующую графу в заявочной форме. После окончания срока приема заявок пожелания о совместном обслуживании рассматриваться не будут.

12.10.7. Расположение места для парковки трейлеров (прицепов) будет объявлено дополнительно, расстановка – по указанию офицера парка сервиса.

12.10.8. В период с 20:00 08 октября 2026 года до 08:00 09 октября 2026 года и с 20:00 09 октября 2026 года до 08:00 10 октября 2026 года территория парка сервиса будет охраняться сотрудниками ЧОП.

12.11. СУПЕР - РАЛЛИ

В «ТАТНЕФТЬ РАЛЛИ АЛЬМЕТЬЕВСК 2026» для всех экипажей предусмотрена система «Супер-ралли».
Экипаж, сошедший в первый день ралли, автоматически считается стартующим на второй день.
Это касается экипажей, исключенных за превышение лимита допустимого опоздания или не получивших отметку на пункте контроля, но не применимо к экипажам, не допущенным к старту, а также исключенным за нарушения Правил Дорожного Движения или решением КСК.

РОССИЙСКАЯ АВТОМОБИЛЬНАЯ ФЕДЕРАЦИЯ
ул. Кудрина, стр. 5
г. Москва, Россия, 123056

Автомобили экипажей, которые намерены стартовать по системе «Супер-ралли» должны быть представлены для текущей технической инспекции согласно программе ралли, после чего незамедлительно поставлены в закрытый парк.

Экипаж, решивший не стартовать во второй день ралли, должен письменно сообщить об этом организатору не позднее 22:30 в пятницу 09 октября 2026 года. Для этого необходимо заполнить «карту схода» (бланк имеется в дорожной книге) и передать её в автомобиль «метла» или офицеру по связи с участниками.

Остальные детали продолжения соревнования по системе «Супер-ралли» приведены в п. 5.11 ПР.

12.12. РЕТАРДЕРЫ

На СУ 7 (СУ 9) «НАДЫРОВО» будут применяться искусственные гасители скорости – ретардеры, правильность выполнения которых будет контролироваться судьями факта. За допущенные нарушения при прохождении ретардеров на СУ экипаж будет пенализирован решением КСК:

- за смещение (сдвиг, опрокидывание и т.п.) любого ограничителя (включая его основание) относительно места его установки – пенализация минимум 5 секунд за каждый зафиксированный факт нарушения;

- проезд ретардера прямо и/или невыполнение предписанной схемы прохождения ретардера – пенализация минимум 20 секунд за каждый зафиксированный факт нарушения.

Параметры ретардера с необходимыми расстояниями между ограничителями будут опубликованы в дорожной книге.

Материал крайних ограничителей – пластиковое дорожное ограждение типа «солдатик» высотой 1150 мм с подставкой-утяжелителем из композитного материала.

Материал остальных ограничителей – дорожный конус из эластичного материала высотой 750 мм с резиновым основанием – утяжелителем.

13. ИДЕНТИФИКАЦИЯ ОФИЦИАЛЬНЫХ ЛИЦ

Красный жилет с надписью «RELATIONS OFFICER» или ОФИЦЕР ПО СВЯЗИ С УЧАСТНИКАМИ	Офицер по связи с участниками
Черный жилет с надписью «ТЕХНИЧЕСКИЙ ДЕЛЕГАТ РАФ»	Технический делегат РАФ
Синий жилет с надписью «SERVICE PARK OFFICER» или ОФИЦЕР ПАРКА СЕРВИСА	Офицер парка сервиса
Зеленый жилет с надписью «ТЕХНИЧЕСКИЙ КОМИССАР»	Технический комиссар
Зеленый жилет с надписью «ТЕХНИЧЕСКИЙ КОНТРОЛЕР» или «SCRUTINEERING»	Технический контролер
Желтый жилет с символом поста связи	Судья поста связи / поста безопасности
Желтый жилет с надписью «СУДЬЯ»	Судья СУ или КВ
Оранжевый жилет с надписью «МАРШАЛ»	Дорожный маршал

14. КЛАССИФИКАЦИИ И ПРИЗЫ

Все классификации будут опубликованы на официальном электронном табло в соответствии с программой ралли.

По итогам ралли будут составлены следующие классификации:

- классификация в Абсолютном личном зачете «ТАТНЕФТЬ РАЛЛИ АЛЬМЕТЬЕВСК 2026»;
- классификация в Абсолютном личном зачете этапа Татнефть Кубка России;
- классификация в личных зачетах 1400Н, 1600Н, 2000Н, Р9 и 4000Н Татнефть Кубка России;
- классификация в командном зачете этапа Татнефть Кубка России;

Награждение производится в соответствии с п. 5.12 регламента КР.

РОССИЙСКАЯ АВТОМОБИЛЬНАЯ ФЕДЕРАЦИЯ
ул. Вузовская, дом 5
г. Москва, Россия, 105005

15. ЗАКЛЮЧИТЕЛЬНАЯ ТЕХНИЧЕСКАЯ ИНСПЕКЦИЯ, ПРОТЕСТЫ И АПЕЛЛЯЦИИ

15.1. ЗАКЛЮЧИТЕЛЬНАЯ ТЕХНИЧЕСКАЯ ИНСПЕКЦИЯ

После финиша ралли будет проведена заключительная техническая инспекция в соответствии с п. 5.11 регламента КР.

Каждый автомобиль, подлежащий такой инспекции, должен быть представлен Заявителем для следования к месту проведения заключительной технической инспекции в соответствии с программой ралли.

15.2. ПРОТЕСТЫ

Протесты должны подаваться с соблюдением условий, установленных ст. 3.9 Спортивного кодекса РАФ и ПР. Сумма денежного залога при подаче протеста устанавливается в размере 50 000 рублей.

Если для принятия решения по протесту необходимо проведение углубленной технической инспекции или отложенной технической проверки с демонтажем и последующей сборкой различных частей автомобиля, то податель протеста должен помимо базового денежного залога внести дополнительный денежный залог, размер которого определяется исходя из следующих условий:

- дополнительный внешний осмотр и замеры ..... 20% базового денежного залога;
- снятие агрегатов и их деталей без разборки ..... 50% базового денежного залога;
- частичная разборка агрегатов ..... 50% базового денежного залога.

Необходимость внесения и размер дополнительного денежного залога определяется техническим комиссаром ралли.

15.3. АПЕЛЛЯЦИИ

Апелляции должны подаваться с соблюдением условий, установленных ст. 3.11 Спортивного кодекса РАФ. Сумма апелляционного взноса, установленная Советом РАФ – 500 000 рублей.

РОССИЙСКАЯ АВТОМОБИЛЬНАЯ ФЕДЕРАЦИЯ

ПРИЛОЖЕНИЕ 1.

МАРШРУТНЫЙ ЛИСТ 1-ГО ДНЯ РАЛЛИ

КВ/СУ	Наименование КВ/СУ	Дистанция СУ	Дистанция связи	Дистанция общая	Норма времени	Средняя скорость	1 экипаж	
1 ДЕНЬ, ПЯТНИЦА, 09 ОКТЯБРЯ 2026 ГОДА			**восход солнца 05:48**				**заход солнца 16:46**	
0	СЕРВИС ВЫХОД		***ВРЕМЯ СТАРТА 1 ЭКИПАЖА***				13:30	СЕКЦИЯ 1
1	МОЛОДОСТЬ		8,62	8,62	**00:17**	30,42	13:47	
СУ 1	**МОЛОДОСТЬ**	**11,45**					**13:50**	
2	ВЕРХНИЙ АКТАШ		20,29	31,74	**00:40**	47,61	14:30	
СУ 2	**ВЕРХНИЙ АКТАШ**	**4,00**					**14:33**	
3	МОЛОДОСТЬ		20,52	24,52	**00:30**	49,04	15:03	
СУ 3	**МОЛОДОСТЬ**	**11,45**					**15:06**	
4	ВЕРХНИЙ АКТАШ		20,29	31,74	**00:40**	47,61	15:46	
СУ 4	**ВЕРХНИЙ АКТАШ**	**4,00**					**15:49**	
4А	ТЕХЗОНА ВХОД		13,59	17,59	**00:45**	23,45	16:34	
4Б	СЕРВИС ВХОД				**00:03**		16:37	
ПАРК СЕРВИСА "А" "ЮБИЛЕЙНЫЙ"		**30,90**	**83,31**	**114,21**				
4В	СЕРВИС ВЫХОД				**00:30**		17:07	
33 1	***Дистанция до этой зоны***	**30,90**	**83,31**	**114,21**				
	Дистанция до следующей зоны	**1,00**	**2,22**	**3,22**				
4Г*	ПЛОЩАДЬ		1,44	1,44	**00:10**	8,64	17:17	
ВСЕГО ПО 1-Й СЕКЦИИ		**30,90**	**84,75**	**115,65**				
**** - на КВ 4Г разрешены ранние прибытие и отметка***								
5	ДРАМТЕАТР		**НОВОЕ ВРЕМЯ СТАРТА**				19:12	СЕКЦИЯ 2
СУ 5	**ТАТНЕФТЬ**	**1,00**					**19:15**	
5А*	ТЕХЗОНА ВХОД		0,78	1,78	**00:10**	10,68	19:25	
5Б	ФЛЕКСИ СЕРВИС ВХОД			**минимум**	**00:03**		19:28	
ПАРК СЕРВИСА "Б" "ЮБИЛЕЙНЫЙ"		**1,00**	**0,78**	**1,78**				
5В*	ФЛЕКСИ СЕРВИС ВЫХОД / ЗП ВХОД				**00:45**		20:13	
Все автомобили (за исключением "супер-ралли") должны прибыть на КВ 5В не позднее 22:30								
ВСЕГО ПО 2-Й СЕКЦИИ		**1,00**	**0,78**	**1,78**				
ИТОГО ПО 1 ДНЮ РАЛЛИ		**31,90**	**85,53**	**117,43**				
**** - на КВ 5А и КВ 5В разрешены ранние прибытие и отметка***								

РОССИЙСКАЯ АВТОМОБИЛЬНАЯ ФЕДЕРАЦИЯ
ул. Ямская, дом 8
г. Москва, Россия, 105023

МАРШРУТНЫЙ ЛИСТ 2-ГО ДНЯ РАЛЛИ

КВ/СУ	Наименование КВ/СУ	Дистанция СУ	Дистанция связи	Дистанция общая	Норма времени	Средняя скорость	1 экипаж	
2 ДЕНЬ, СУББОТА, 10 ОКТЯБРЯ 2026 ГОДА			**восход солнца 05:50**			**заход солнца 16:44**		
5Г	ЗП ВЫХОД / СЕРВИС ВХОД			***НОВЫЙ ПОРЯДОК СТАРТА***			08:15	
ПАРК СЕРВИСА "В" "ЮБИЛЕЙНЫЙ"								
5Д	СЕРВИС ВЫХОД				**00:15**		08:30	
ЗЗ 2	***Дистанция до этой зоны***	**1,00**	**2,22**	**3,22**				
	Дистанция до следующей зоны	**33,44**	**34,13**	**67,57**				
6	УРСАЛА		7,28	7,28	**00:15**	29,12	08:45	
СУ 6	**УРСАЛА**	**5,55**					**08:48**	
7	НАДЫРОВО		5,35	10,90	**00:25**	26,16	09:13	
СУ 7	**НАДЫРОВО**	**11,17**					**09:16**	
8	УРСАЛА		5,61	16,78	**00:30**	33,56	09:46	
СУ 8	**УРСАЛА**	**5,55**					**09:49**	
9	НАДЫРОВО		5,35	10,90	**00:25**	26,16	10:14	
СУ 9	**НАДЫРОВО**	**11,17**					**10:17**	
9А*	СЕРВИС ВХОД		10,54	21,71	**00:30**	43,42	10:47	
ПАРК СЕРВИСА "Г" "ЮБИЛЕЙНЫЙ"		**33,44**	**34,13**	**67,57**				
ВСЕГО ПО 3-Й СЕКЦИИ		**33,44**	**34,13**	**67,57**				***СЕКЦИЯ 3***
**** - на КВ 9А разрешены ранние прибытие и отметка***								
9Б	СЕРВИС ВЫХОД			**НОВЫЙ ПОРЯДОК СТАРТА**			12:45	
ЗЗ 3	***Дистанция до этой зоны***	**33,44**	**34,13**	**67,57**				
	Дистанция до следующей зоны	**41,20**	**66,90**	**108,10**				
10	ЗАЙ-ЧИШМА		25,19	25,19	**00:40**	37,79	13:25	
СУ 10	**ЗАЙ-ЧИШМА**	**8,78**					**13:28**	
11	СОЛНЕЧНЫЙ		6,06	14,84	**00:20**	44,52	13:48	
СУ 11	**СОЛНЕЧНЫЙ**	**11,82**					**13:51**	
12	ЗАЙ-ЧИШМА		20,86	32,68	**00:50**	39,22	14:41	
СУ 12	**ЗАЙ-ЧИШМА**	**8,78**					**14:44**	
13	СОЛНЕЧНЫЙ		6,06	14,84	**00:20**	44,52	15:04	
СУ 13	**СОЛНЕЧНЫЙ**	**11,82**					**15:07**	
14А*	ЮБИЛЕЙНЫЙ НАГРАЖДЕНИЕ ВХОД		8,73	20,55	**00:25**	49,32	15:32	
14Б*	ЮБИЛЕЙНЫЙ НАГРАЖДЕНИЕ ВЫХОД				**01:15**		16:47	
ЗЗ 4	***Дистанция до этой зоны***	**41,20**	**66,90**	**108,10**				
	Дистанция до финиша ралли	**0,00**	**5,86**	**5,86**				
15*	ФИНИШ РАЛЛИ		5,86	5,86	**00:13**	27,05	17:00	
**** - на КВ 14А, 14Б и КВ 15 разрешены ранние прибытие и отметка***								
ВСЕГО ПО 4-Й СЕКЦИИ		**41,20**	**72,76**	**113,96**				***СЕКЦИЯ 4***
ИТОГО ПО 2 ДНЮ РАЛЛИ		**74,64**	**106,89**	**181,53**				
ИТОГО ПО РАЛЛИ		**106,54**	**192,42**	**298,96**				

РОССИЙСКАЯ АВТОМОБИЛЬНАЯ ФЕДЕРАЦИЯ

ПРИЛОЖЕНИЕ 2. РАСПИСАНИЕ ОЗНАКОМЛЕНИЯ

День недели, дата	*Номер и название СУ*	*Дистанция СУ, км*	*Период времени*	
			Начало	*Окончание*
08 октября 2026 года, четверг	**СУ 2 (СУ 4) «ВЕРХНИЙ АКТАШ»**	4,00	09:00 – 15:30	
	СУ 6 (СУ 8) «УРСАЛА»	5,55		
	СУ 7 (СУ 9) «НАДЫРОВО»	11,17		
	СУ 10 (СУ 12) «ЗАЙ-ЧИШМА»	8,78		
	СУ 11 (СУ 13) «СОЛНЕЧНЫЙ»	11,82		
09 октября 2026 года, пятница	**СУ 1 (СУ 3) «МОЛОДОСТЬ»**	11,45	08:00	11:00
	ССУ 5 «ТАТНЕФТЬ»	1,00	18:15	18:45

Ознакомление с маршрутом ССУ 5 «ТАТНЕФТЬ» производится пешим порядком.

РОССИЙСКАЯ АВТОМОБИЛЬНАЯ ФЕДЕРАЦИЯ
ул. Ярославская, дом 5
г. Москва, Россия, 107078

ПРИЛОЖЕНИЕ 3. ОБЩАЯ КАРТА РАЛЛИ



РОССИЙСКАЯ АВТОМОБИЛЬНАЯ ФЕДЕРАЦИЯ

ПРИЛОЖЕНИЕ 4. СХЕМА РАЗМЕЩЕНИЯ ОФИЦИАЛЬНЫХ НАКЛЕЕК И РЕКЛАМЫ

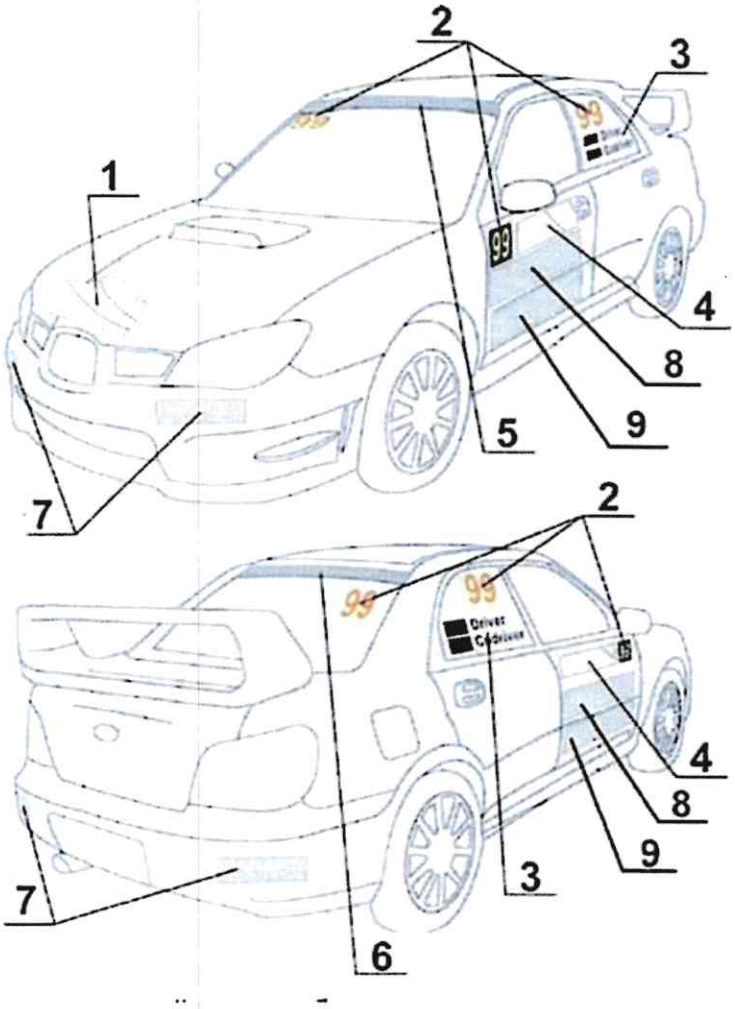

Обязательные наклейки и реклама:

1 - Наклейка с наименованием ралли и стартовым номером (на капоте) – прямоугольник размером 43 см х 21.5 см.

2 - Стартовые номера (на обоих передних дверях, обоих задних боковых стеклах, в правом верхнем углу лобового и заднего стекол). **Стартовый номер на лобовом стекле размещается под официальной наклейкой многоэтапного соревнования.**

3 - Фамилии и национальные флаги обоих пилотов (на обоих задних боковых стеклах).

4 - Ралли-плейт со стартовым номером, названием ралли и / или обязательной рекламой организатора (на обеих передних дверях) – прямоугольник размером 67 см х 17 см.

5 - Официальная наклейка Татнефть Кубка России на лобовом стекле - полоса во всю ширину лобового стекла, высотой не более 20см от верхней части лобового стекла – **предоставляется по запросу в секретариате соревнования и /или на входной технической инспекции.**

6 - Реклама промоутера – реклама партнера многоэтапного соревнования на заднем стекле - полоса во всю ширину заднего стекла, высотой не более 8 см от верхней части заднего стекла – **не применяется**.

7 - Реклама официальных шинных партнеров Татнефть Кубка России (на переднем и заднем бамперах) - прямоугольник размером 30 см х 7 см. – **не применяется.**

8 - Реклама промоутера - на обеих передних дверях под ралли-плейтом – прямоугольник размером 67 см х 20 см.

Необязательная реклама:

9 - Реклама партнеров организатора этапа (согласуется с промоутером) - на обеих передних дверях под рекламой промоутера – прямоугольник размером 67 см х 17 см.

Все остальные поверхности автомобиля, за исключением стекол дверей и боковых стекол, не задействованные под рекламу организатора этапа, партнеров Татнефть Кубка России и промоутера, находятся в распоряжении экипажа или команды.

РОССИЙСКАЯ АВТОМОБИЛЬНАЯ ФЕДЕРАЦИЯ
ул. Кузнецкая, дом 8
г. Москва, Россия, 125993

СХЕМА РАСПОЛОЖЕНИЯ ОБЯЗАТЕЛЬНОЙ РЕКЛАМЫ НА КОМБИНЕЗОНАХ ПИЛОТОВ



Обязательные нашивки:

1 – на груди слева вверху – логотип РАФ – размер 75 мм х 75 мм.

2 – на груди справа вверху – логотип ASMG – размер 120 мм х 55 мм.

3 – на груди слева внизу – логотип РАЛЛИ РОССИИ - размер 120 мм х 55 мм.

4 – на груди справа внизу – логотип официального шинного партнера Татнефть Кубка России по ралли – размер 150 мм х 30 мм. – **не применяется**.

Все обязательные нашивки на комбинезоны пилотов предоставляются по запросу в секретариате соревнования и / или на входной технической инспекции.

На изображении представлено рекомендуемое расположение обязательной рекламы на комбинезонах пилотов. При использовании комбинезонов индивидуального дизайна и размещении рекламы партнеров экипажа допускается изменение мест расположения шевронов с обязательной рекламой, но, в любом случае они должны быть размещены в верхней части комбинезона (грудь).

РОССИЙСКАЯ АВТОМОБИЛЬНАЯ ФЕДЕРАЦИЯ
ул. Яузская, дом 5
г. Москва, Россия, 105064

ПРИЛОЖЕНИЕ 5. ТАБЛИЦА ПЕНАЛИЗАЦИЙ

Статьи, пункты Правил организации и проведения ралли	Вид нарушения	Отказ в старте (исключение)	Пенализация	
			Время	Денежная пенализация
3.2.1	Не представление оригинала заполненной заявочной формы	Организатор		
3.3.2	Неуплата заявочного взноса	Организатор		
3.4.3	Отсутствие во время ралли в автомобиле одного из членов экипажа или присутствие во время ралли в автомобиле постороннего лица	КСК		
3.5.3	Нарушение правил размещения официальных наклеек ралли (наклейка отсутствует или неправильно размещена):			
	Одной официальной или идентифицирующей наклейки или одного стартового номера			50%
	Отсутствие на автомобиле обоих стартовых номеров	КСК		
	Одной рекламной наклейки, фамилии пилота или национального флага			10%
3.5.4	Использование специальной раскраски автомобиля или специальных сигналов, дающих право на получение преимущественного права проезда	КСК		
4.5.8	Несоблюдение предписаний при аварии на СУ другого экипажа	КСК		КСК
4.5.9	Несоблюдение установленного режима движения при движении по дистанции остановленного СУ (дорожный режим)	КСК		КСК
4.5.10	Невыполнение действий, предписанных в случае собственной аварии	КСК	КСК	КСК
4.5.12	Не предоставление автомобиля для осмотра после аварии	КСК		20%
4.7.3	Отсутствие на автомобиле необязательной рекламы организатора, если участник согласился на ее размещение (за каждый элемент)			
	за один отсутствующий элемент			10%
	за отсутствие всех элементов			100%
5.2.1	Нарушение правил ознакомления			
	нарушение расписания ознакомления	КСК		
	движение по дистанции СУ в направлении, противоположном установленному дорожной книгой	КСК	КСК	КСК
	невыполнение ограничений на проезд по дорогам, входящих в состав СУ ралли	КСК		
5.2.2	Несоответствие автомобиля ознакомления, включая шины, установленным требованиям	КСК	КСК	КСК
5.2.3	Нарушение скоростного режима при ознакомлении с маршрутом ралли			
	1-е нарушение свыше 20 км/ч и до 40 км/ч (за каждый 1 км/ч превышения свыше 20 км/ч)			200 руб.
	1-е нарушение свыше 40 км/ч и до 60 км/ч (за каждый 1 км/ч превышения свыше 20 км/ч)			400 руб.
	2-е нарушение свыше 20 км/ч и до 60 км/ч (за каждый 1 км/ч превышения свыше 20 км/ч)			600 руб.
	3-е нарушение, или превышение более чем на 60 км/ч	КСК	КСК	КСК

РОССИЙСКАЯ АВТОМОБИЛЬНАЯ ФЕДЕРАЦИЯ
ул. Яузская, дом 5
г. Москва, Россия, 105326

Статьи, пункты Правил организации и проведения ралли	Вид нарушения	Отказ в старте (исключение)	Пенализация	
			Время	Денежная пенализация
5.3.2	Нарушение правил прохождения административных проверок:			
	Опоздание на административные проверки в пределах времени их работы			20%
	Отсутствие или несоответствие установленным требованиям любого документа, контролируемого на административных проверках	КСК		
	Непрохождение административной проверки в течение времени их работы	КСК		
5.3.3	Нарушение правил прохождения входной технической инспекции:			
	Опоздание на входную техническую инспекцию в пределах времени её работы			20%
	Непрохождение входной технической инспекции в течение времени ее работы	КСК		
	Отсутствие необходимых документов при прохождении технических проверок	КСК		
	Техническое несоответствие автомобиля требованиям ФИА / РАФ	КСК		
5.3.4 5.3.5	Обнаруженное в ходе ралли несоответствие автомобиля регламентации ФИА / РАФ	КСК		
	Отсутствие или повреждение в ходе ралли идентифицирующих маркировок	КСК		
3.5.5 5.3.6	Невыполнение требований по применению шин или топлива	КСК	КСК	КСК
5.6.1	Отклонение от маршрута ралли	КСК		
5.6.2	Нарушение ПДД во время ралли			
	1-е нарушение			10%
	2-е нарушение			50%
	3-е нарушение		5:00	
	4-е нарушение	КСК		
5.6.3	Запрещенная посторонняя помощь на маршруте ралли	КСК		
5.6.4	Преднамеренное блокирование проезда, препятствие обгону, неспортивное поведение	КСК	КСК	КСК
5.7.2	Самовольные исправления в контрольной карте	КСК		
	Нарушение установленной последовательности или отсутствие отметок в контрольной карте	КСК		
	Повторный въезд в зону контроля	КСК		
	Непредъявление контрольной карты на пункте контроля	КСК		
5.7.5	Нарушение режима закрытого парка в зоне контроля	КСК	КСК	
	Остановка или преднамеренное движение с низкой скоростью между знаком начала зоны контроля и местом контроля времени	КСК	КСК	КСК
	Невыполнение указаний судей в пунктах контроля	КСК		КСК
5.7.6	Несоблюдение процедуры получения отметки в пункте контроля	КСК		КСК

РОССИЙСКАЯ АВТОМОБИЛЬНАЯ ФЕДЕРАЦИЯ
ул. Русская, дом 5
г. Москва, Россия, 109028

Статьи, пункты Правил организации и проведения ралли	Вид нарушения	Отказ в старте (исключение)	Пенализация	
			Время	Денежная пенализация
5.7.9	Отклонения от установленного расписания ралли:			
	Опережение на пункте КВ (за 1 минуту)		1:00	
	Опоздание на пункт КВ (за 1 минуту)		0:10	
	Опоздание свыше: 15 минут – между двумя пунктами КВ 30 минут – на секции или за день 60 минут – по всему ралли	КСК		
5.8.1	Опоздание при постановке автомобиля в предстартовую зону, если закрытый парк перед стартом не применяется			10%
	Нарушение правил закрытого парка при постановке в предстартовую зону	КСК	КСК	КСК
	Опоздание на старт ралли, дня, секции более 15 минут	КСК		
5.9.3	Нарушение правил движения на СУ:			
	Движение на СУ в направлении, противоположном предписанному	КСК		
	Нарушение требований безопасности при движении по дистанции СУ	КСК		
5.9.4	Неспособность экипажа стартовать на СУ в течение 20 секунд после подачи стартовой команды	Старший судья старта СУ		
5.9.5	Опоздание на старт СУ относительно назначенного времени старта (за 1 минуту)		1:00	
5.9.6	Фальстарт на СУ:			
	1-е нарушение		0:10	
	2-е нарушение		1:00	
	3-е нарушение		3:00	
	Последующий или умышленный фальстарт	КСК		
5.9.7	Остановка на финише СУ в зоне между желтым предупреждающим о финише знаком и знаком «Stop»	КСК		
	Отсутствие в контрольной карте записи времени на старте СУ по вине экипажа	КСК		
	Отсутствие в контрольной карте записи времени на финише СУ по вине экипажа		5:00	
5.9.9 12.12 регламента	Нарушение прохождения ретардера	КСК	КСК	
	Смещение любого ограничителя ретардера в любом ряду (за каждый)		КСК мин. 0:05	
	Проезд ретардера прямо и/или нарушение предписанной схемы ретардера	КСК	КСК мин. 0:20	
5.12.3	Нарушение правил сервисного обслуживания	КСК	КСК	
5.12.4	Превышение скорости 30 км/ч в парке сервиса			10%
5.12.5	Нарушение правил допуска идентифицируемых автомобилей в парк сервиса	КСК		КСК
5.12.6	Нарушение правил замены и использования шин	КСК	КСК	КСК
5.12.7	Нарушение правил дозаправки автомобилей	КСК		КСК
5.13.2	Прочие нарушения			КСК
5.13.3	Нарушения правил (режима) закрытого парка:			
	Производство любых работ с автомобилем, его дозаправка или буксирование	КСК		
5.13.4	Получение посторонней помощи	КСК	КСК	

РОССИЙСКАЯ АВТОМОБИЛЬНАЯ ФЕДЕРАЦИЯ
ул. Ярославская, дом 5
г. Москва, Россия, 1[illegible]

Статьи, пункты Правил организации и проведения ралли	Вид нарушения	Отказ в старте (исключение)	Пенализация	
			Время	Денежная пенализация
5.13.6	Ремонт с разрешения технических контролеров (за 1 минуту)		1:00	
5.14.1	Нарушения при проведении заключительной технической инспекции:			
	Неприбытие автомобиля на заключительную техническую инспекцию	КСК		
	Обнаруженное несоответствие автомобиля регламентации ФИА / РАФ, отсутствие идентифицирующих маркировок	КСК	КСК	
8 регламента	Дозаправка автомобилей на территории парка сервиса вне заправочной зоны (за каждый зафиксированный факт нарушения) Отсутствие защитного покрытия в заправочной зоне			20%
12.1.1 регламента	Отсутствие пилота на совместном маркетинговом мероприятии промоутера и ХК «НЕФТЯНИК»			100%
12.1.3 регламента	Отсутствие пилота, автомобиль которого находится в зоне проведения автограф-сессии, на автограф-сессии и торжественном открытии ралли			100%
12.10.5. регламента	Отсутствие защитного покрытия в парке сервиса			50%
приложение 6 регламента	Не отправка сигнала «ОК» в течение 2-х минут после остановки автомобиля на СУ	КСК	КСК	КСК

Таблица не является исчерпывающим и исключительным списком нарушений. В зависимости от обстоятельств инцидента, КСК (в соответствии с СК РАФ) обладает полномочиями в отношении наложения взысканий и может применить как более строгое, так и менее строгое наказание.

РОССИЙСКАЯ АВТОМОБИЛЬНАЯ ФЕДЕРАЦИЯ

ПРИЛОЖЕНИЕ 6.
СИСТЕМА МОНИТОРИНГА БЕЗОПАСНОСТИ GPS ТРЕКЕР «ACLIVE GPS BROADCASTING SERVICER»

ТЕХНИЧЕСКИЕ СПЕЦИАЛИСТЫ, ОБСЛУЖИВАЮЩИЕ СИСТЕМУ GPS МОНИТОРИНГА



ШЕВАЛДИНА Вера
СС1К, В26-4306
Мытищи, Московская обл.
+7 926 574 71 28



МИХАЙЛОВА Надежда
СС2К, В26-5674
Пушкинские Горы, Псковская обл.
+7 911 692 99 06

ОБЩАЯ ИНФОРМАЦИЯ

Трекеры «Aclive GPS Broadcasting Servicer» устанавливаются с целью обеспечения безопасности, а также фиксации контроля скоростного режима.

Приборы и зарядные устройства (кабель Type-C) выдаются во время регистрации участников с залоговым депозитом в размере 5 000 рублей **наличными**, который будет возвращен экипажу после сдачи прибора в надлежащем состоянии. Каждый Заявитель обязан подписать расписку при получении оборудования, предполагающую возврат стоимости прибора (30 000 рублей) в случае утери или порчи.

Дата, время	Место получения трекера	Место сдачи трекера
07-08.10.2026	**В штабе ралли** при регистрации – трекер в комплекте с USB – Type-C кабелем в автомобиль ознакомления	
09.10.2026		**В парке сервиса после ознакомления** кабель USB - Type-C
10.10.2026		**На КВ 14А «Юбилейный награждение Вход»**

Во время ознакомления с трассой ралли наличие трекера будет проверяться судьями или лицами, уполномоченными организатором.

Сошедшие экипажи обязаны самостоятельно привезти прибор и сдать его в штаб ралли, либо сдать его автомобилю – «метла» вместе с контрольной картой.

РОССИЙСКАЯ АВТОМОБИЛЬНАЯ ФЕДЕРАЦИЯ
ул. Кузнецкая, дом 5
г. Москва, Россия, 109004



ИСПОЛЬЗОВАНИЕ ТРЕКЕРА

Прибор имеет встроенный аккумулятор. Кабель USB Type-C (выдается на регистрации) должен быть подключен к бортовому питанию автомобиля ознакомления для осуществления подзарядки на протяжении всего времени ознакомления с маршрутом ралли.

Трекер должен быть включен за 10-15 минут до начала движения на ознакомление с трассой:

- не позднее 09:15 08 октября 2026 года;

- не позднее 09:15 09 октября 2026 года.

08 октября 2026 года после окончания ознакомления, но НЕ РАНЕЕ, ЧЕМ ЧЕРЕЗ 30 минут, трекер должен быть отключен.

Трекер включается автоматически при включении зажигания автомобиля, если он подключен к бортовому питанию. На корпусе загорается светодиодное табло (красный, синий и зеленый светодиоды). После того, как прибор обнаружит сеть, синяя лампочка перестает мигать. Если трекер не подключен к бортовому питанию, его необходимо включить самостоятельно, нажав и удерживая кнопку питания (вкл/выкл) – светодиоды заморгают и прибор завибрирует. **Экипажи, прошедшие регистрацию утром 08 октября 2026 года, получают трекер во включенном состоянии.**

09 октября 2026 года после окончания ознакомления в парке сервиса необходимо сдать кабель USB Type-C, а трекер предоставить на проверку техническому специалисту. После проверки прибора технический специалист либо вернет его экипажу, либо заменит трекер.

Перед стартом ралли (до времени отметки экипажа на КВ 0) трекер должен быть установлен в спортивный автомобиль.

Перед КВ 0 технический специалист проверит состояние прибора. При необходимости в любой автомобиль может быть установлен дополнительный трекер.

Каждый экипаж должен сдать прибор «Aclive GPS Broadcasting Servicer» на КВ 14А «Юбилейный награждение Вход».

Возврат депозита производится в момент передачи трекера на финише ралли техническому специалисту. Сошедшим экипажам, передавшим трекеры в автомобиль – «метлу», о месте возврата депозита следует уточнить у технических специалистов по указанным номерам телефона.

На всем протяжении соревнования участник несет ответственность за нормальную работу трекера. Любые попытки вмешаться в работу прибора, манипулировать, пытаться выключить или вывести прибор из строя, зафиксированные техническими специалистами, повлекут наложение пенализации решением КСК, вплоть до исключения.

Технический специалист может проверить работоспособность системы мониторинга, установленной в автомобиле, в любой момент.

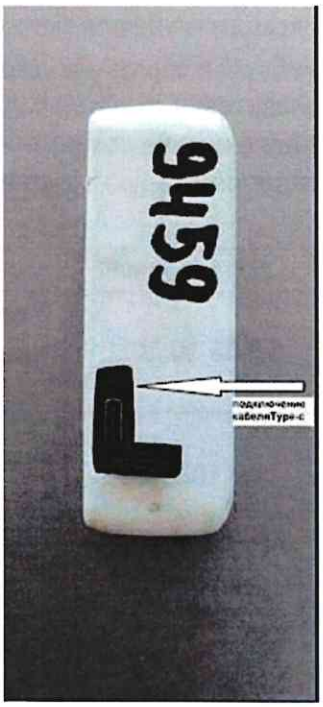

РОССИЙСКАЯ АВТОМОБИЛЬНАЯ ФЕДЕРАЦИЯ



КНОПКА SOS/ОК

Устройство имеет ОДНУ кнопку, настроенную на подачу сигналов «ОК» и «SOS».

Сигнал «ОК» подается в случае любой остановки экипажа на трассе СУ, кнопка зажимается и удерживается 3-4 секунды до прохождения одной длинной вибрации.

Если в течение двух минут с момента остановки на СУ экипаж не отправил сигнал «ОК», на него может быть наложена пенализация решением КСК.

Для подачи сигнала «SOS» необходимо зажать кнопку и удерживать её 5-6 секунд до прохождения одной длинной и двух коротких вибраций. Нажатие кнопки «SOS» передает информацию о необходимости оказания медицинской помощи.

ПРЕВЫШЕНИЕ СКОРОСТНОГО РЕЖИМА

Нарушение скоростного режима фиксируется следующим образом: запись происходит каждые две секунды, может быть пенализировано любое превышение скоростного лимита.

УСТАНОВКА ТРЕКЕРА

Прибор устанавливается экипажем под лобовое стекло или на каркас безопасности при помощи многоразовой застежки, стяжек или двусторонней клейкой ленты. При этом стяжки не должны перекрывать светодиодное табло и кнопку SOS/ОК, чтобы исключить случайное нажатие при движении. Трекер в месте крепления не должен иметь закрытого металлического контура, который может давать помехи приёма сигнала GPS.

Установленный прибор должен быть доступен одному из членов экипажа в пристегнутом состоянии.

РОССИЙСКАЯ АВТОМОБИЛЬНАЯ ФЕДЕРАЦИЯ
ул. Русская, дом 5
г. Москва, Россия, 105082